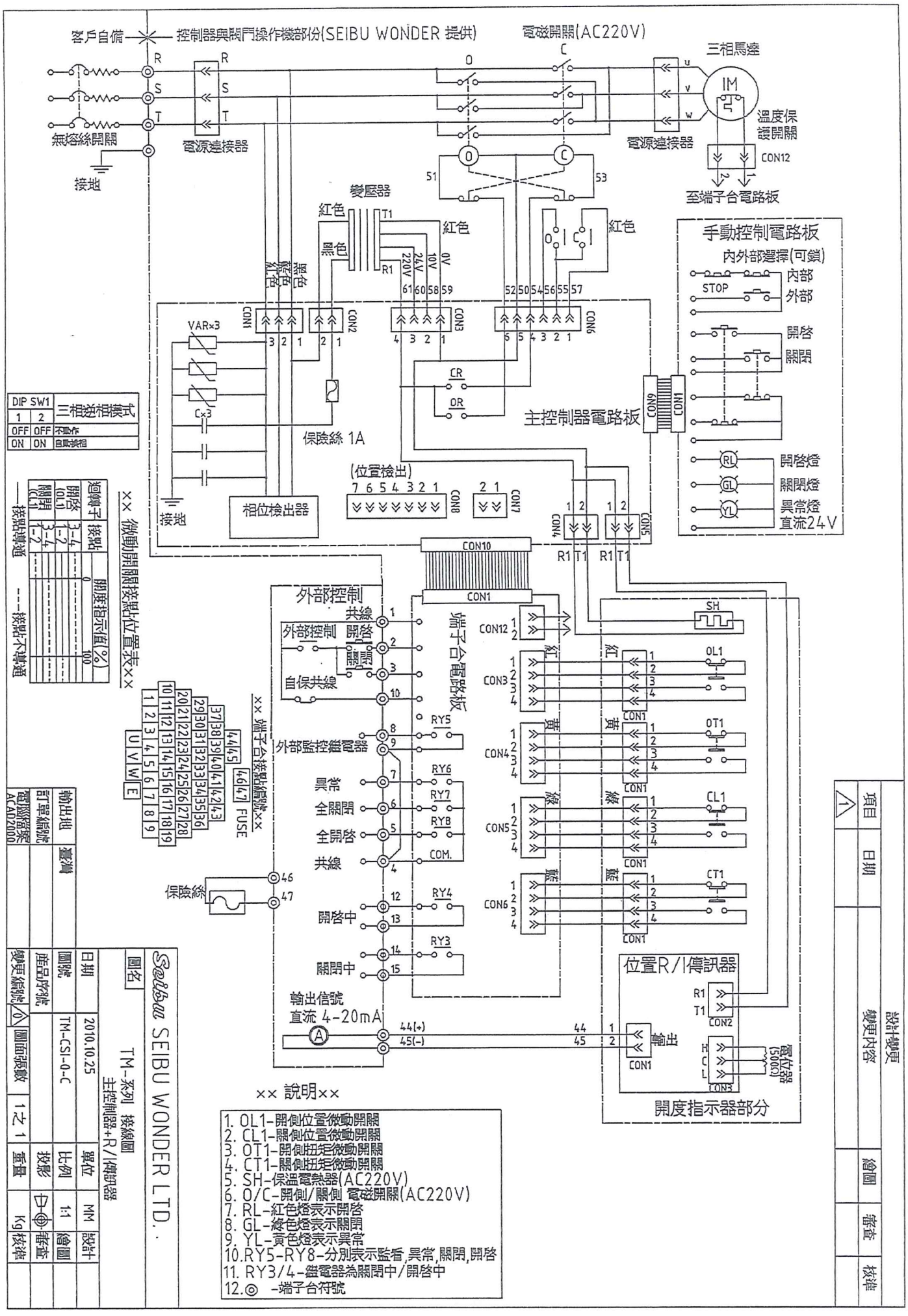
客戶自備
控制器與閥門操作機部份(SEIBU WONDER 提供)
電磁開關(AC220V)
三相馬達
無熔絲開關
電源連接器
接地
變壓器
紅色
黑色
T1
R1
220V
24V
10V
0V
CON1
CON2
CON3
CON6
VAR×3
C×3
保險絲 1A
相位檢出器
CR
OR
主控制器電路板
手動控制電路板
內外部選擇(可鎖)
內部
外部
STOP
開啓
關閉
開啓燈
關閉燈
異常燈
直流24V
CON9
CON10
CON4
CON5
(位置檢出)
CON8
CON7
外部控制
共線
外部控制 開啓
關閉
自保共線
外部監控繼電器
異常
全關閉
全開啓
共線
開啓中
關閉中
RY5
RY6
RY7
RY8
RY4
RY3
COM.
保險絲
FUSE
端子台電路板
CON12
CON1
CON3
CON4
CON5
CON6
SH
OL1
OT1
CL1
CT1
位置R/I傳訊器
R1
T1
CON2
出
CON1
電位器(5000Ω)
CON3
開度指示器部分
輸出信號
直流 4-20mA
44(+)
45(-)
微動開關接點位置表××
端子台接點編號××
DIP SW1
1 2
OFF OFF 不動作
ON ON 自動運轉
三相選擇
開度指示值(%)
0
100
接點
開啓 1-2 3-4
關閉 1-2 3-4
凸輪
接點閉合
接點斷開
說明××
1. OL1-開側位置微動開關
2. CL1-關側位置微動開關
3. OT1-開側扭矩微動開關
4. CT1-關側扭矩微動開關
5. SH-保溫電熱器(AC220V)
6. O/C-開側/關側 電磁開關(AC220V)
7. RL-紅色燈表示開啓
8. GL-綠色燈表示關閉
9. YL-黃色燈表示異常
10. RY5-RY8-分別表示監看,異常,關閉,開啓
11. RY3/4-繼電器為關閉中/開啓中
12. ◎ -端子台符號
Seibu SEIBU WONDER LTD.
圖名
TM-系列 接線圖
主控制器+R/I傳訊器
日期 2010.10.25
圖號 TM-GSI-0-C
產品序號
變更編號
圖面張數 1之1
重量
投影
比例 1:1
單位 MM
設計
繪圖
審查
核准
輸出規格
訂單編號
電源電壓 AC/DC200
項目
日期
設計變更
變更內容
繪圖
審查
核准