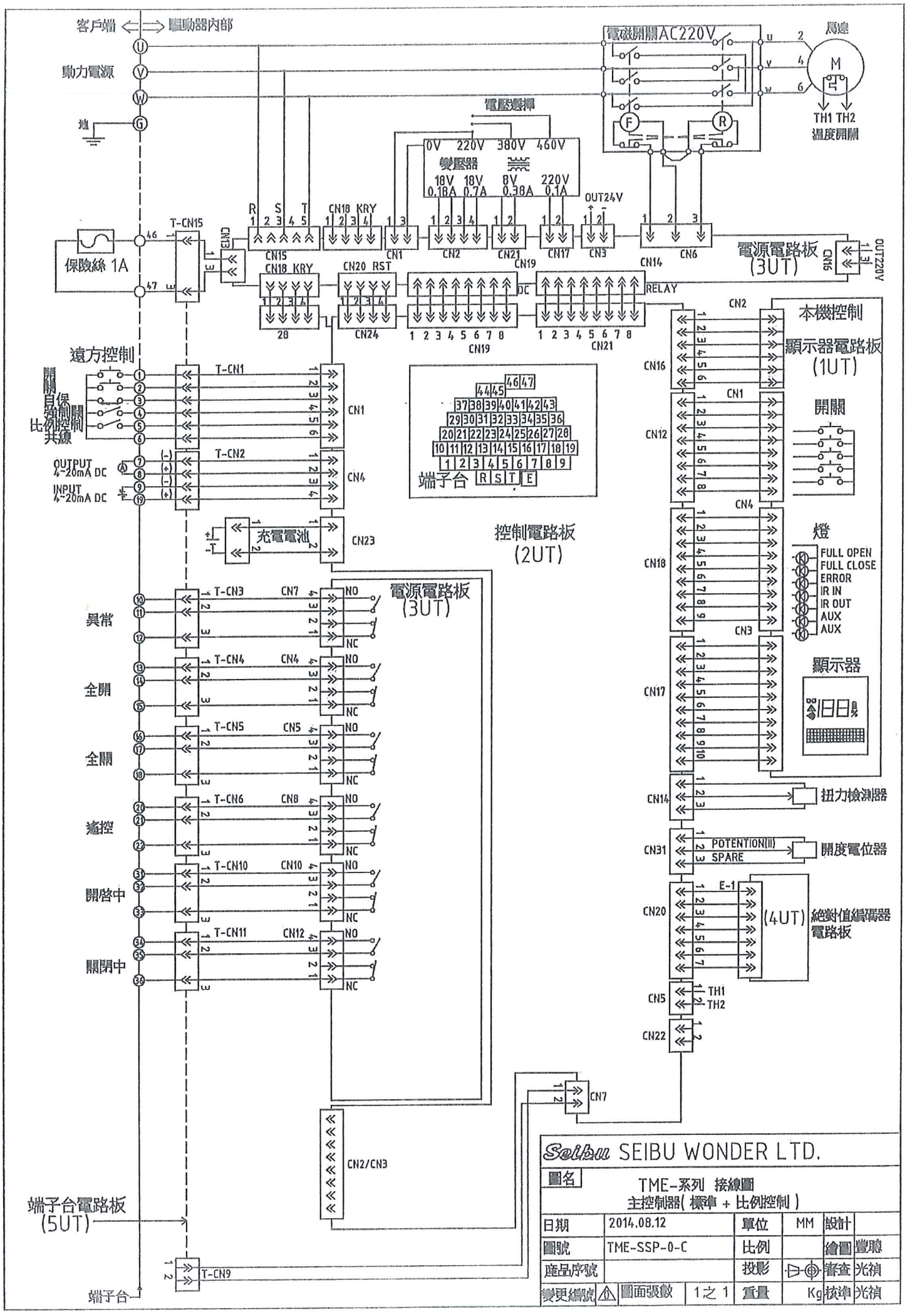
客戶端
驅動器內部
動力電源
U
V
W
G
電磁開關AC220V
馬達
M
TH1 TH2
溫度開關
電壓選擇
0V 220V 380V 460V
變壓器
18V 18V 8V 220V
0.18A 0.7A 0.38A 0.1A
OUT24V
R S T
CN18 KRY
T-CN15
保險絲 1A
CN15
CN1
CN2
CN21
CN17
CN3
CN14
CN6
電源電路板
(3UT)
CN9
OUT220V
CN20 RST
CN19
DC
RELAY
CN24
CN21
遠方控制
開關
自保
強制開關
比例控制
共線
T-CN1
CN1
OUTPUT
4-20mA DC
INPUT
4-20mA DC
T-CN2
CN4
充電電池
CN23
端子台
R S T E
控制電路板
(2UT)
本機控制
顯示器電路板
(1UT)
CN2
CN16
CN12
開關
CN4
CN18
燈
FULL OPEN
FULL CLOSE
ERROR
IR IN
IR OUT
AUX
AUX
CN3
CN17
顯示器
CN14
扭力檢測器
CN31
POTENTIOM(II)
SPARE
開度電位器
CN20
E-1
(4UT)
絕對值編碼器
電路板
CN5
TH1
TH2
CN22
電源電路板
(3UT)
異常
全開
全關
遙控
開啓中
關閉中
T-CN3
CN7
T-CN4
CN4
T-CN5
CN5
T-CN6
CN8
T-CN10
CN10
T-CN11
CN12
NO
NC
CN7
CN2/CN3
端子台電路板
(5UT)
T-CN9
端子台
Seibu SEIBU WONDER LTD.
圖名
TME-系列 接線圖
主控制器(標準 + 比例控制)
日期 2014.08.12
單位 MM
設計
圖號 TME-SSP-0-C
比例
繪圖 豐聰
產品序號
投影
審查 光禎
變更編號
圖面張數 1之 1
重量 Kg
核準 光禎